# SO SCHÜTZEN WIR UNS.

## Hygienescheibe stehend

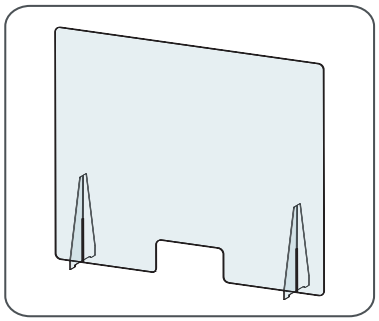

· Aus 3mm Acrylglas
· 3-teilig – zum Stecken

**Format:**

99 x 74 x 20cm (B x H x T)

**Preise:**

| | |
|---|---|
| 1 Stk. | CHF 139.00 |
| ab 5 Stk. | CHF 129.00 |
| ab 10 Stk. | CHF 125.00 |
| ab 20 Stk. | CHF 119.00 |

alle Preise exkl. 7.7% Mwst.

## Schutzscheibe Premium

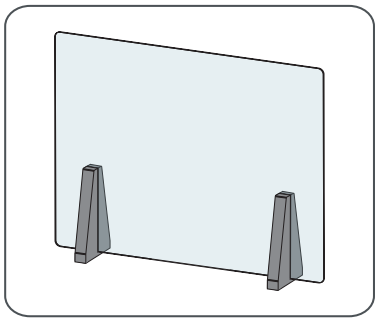

· Aus 5mm Acrylglas
· 2 Standfüsse in «Filzoptik»

**Format:**

90 x 60 x 20cm (B x H x T)

**Preise:**

| | |
|---|---|
| 1 Stk. | CHF 159.00 |
| ab 5 Stk. | CHF 149.00 |
| ab 10 Stk. | CHF 145.00 |
| ab 20 Stk. | CHF 139.00 |

alle Preise exkl. 7.7% Mwst.

## Hygienescheibe hängend

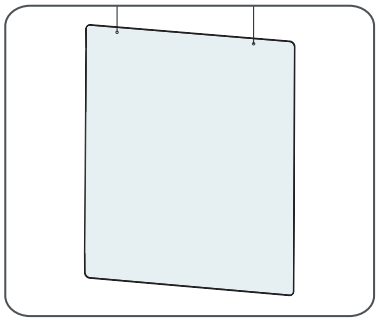

· Aus 3mm Acrylglas
· Mit Löcher zum Aufhängen

**Format:**

74 x 99cm (B x H)

**Preise:**

| | |
|---|---|
| 1 Stk. | CHF 109.00 |
| ab 5 Stk. | CHF 99.00 |
| ab 10 Stk. | CHF 95.00 |
| ab 20 Stk. | CHF 89.00 |

alle Preise exkl. 7.7% Mwst.

## Bodenkleber

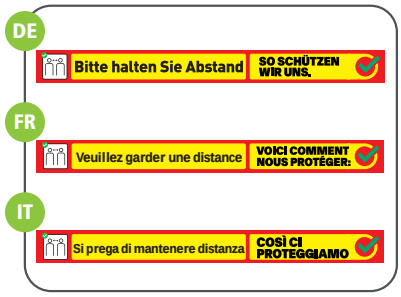


· Auf Antirutschfolie gedruckt
· Witterungsbeständig – für Innen- & Aussenbereich geeignet

**Format:**

130 x 12cm (B x H)

**Preise:**

| | |
|---|---|
| 1 Stk. | CHF 24.00 |
| ab 3 Stk. | CHF 17.50 |
| ab 5 Stk. | CHF 12.50 |
| ab 10 Stk. | CHF 9.50 |

alle Preise exkl. 7.7% Mwst.

info@mein-wagner.ch | Tel. 056 618 50 50 | Anglikerstrasse 20 | 5610 Wohlen

wagner SCHRIFTEN & MEHR